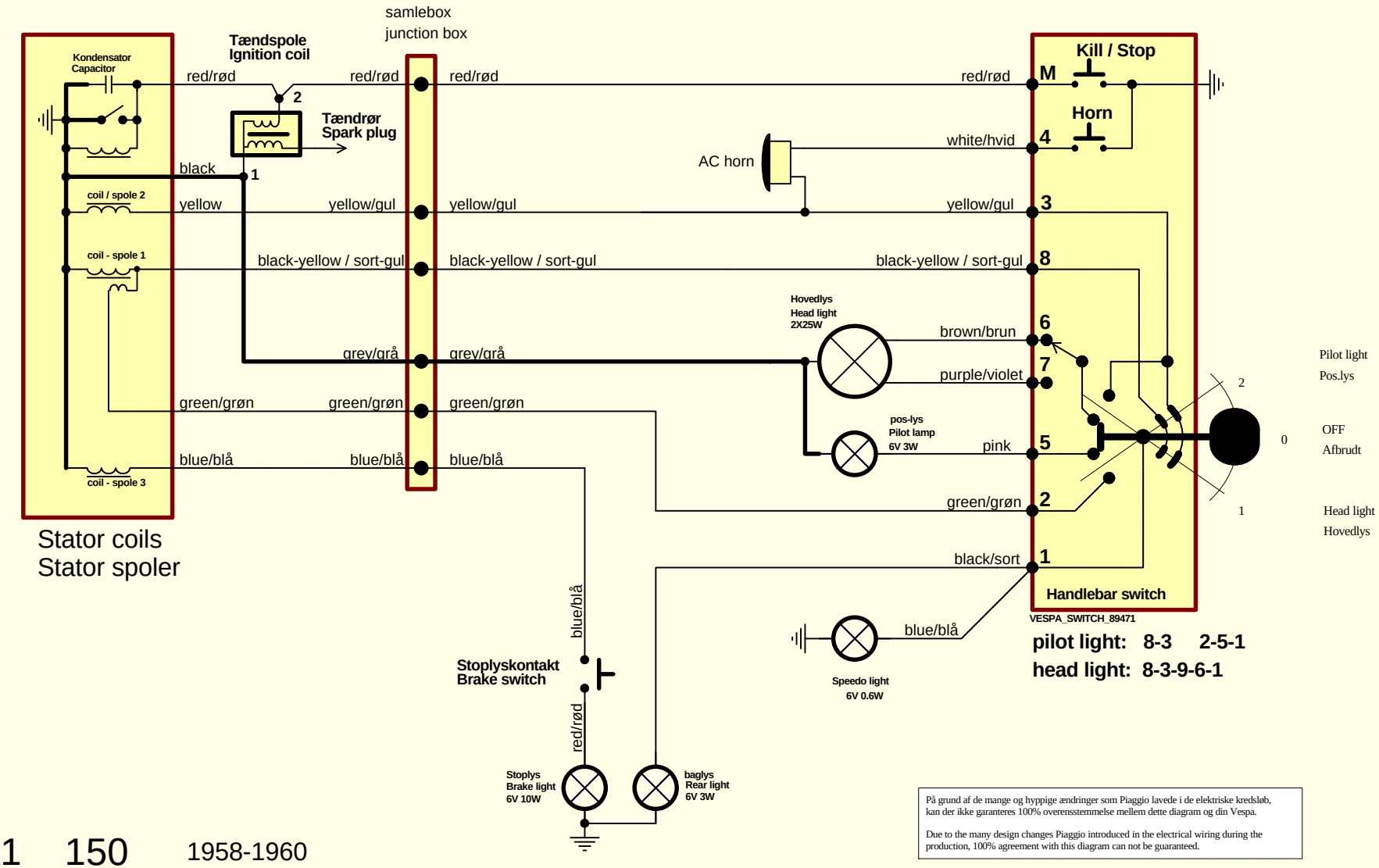

VBA1	150	1958-1960
VBB1	150	1960-1962
VGLA1	150	1959-1961
VGLB1	150	1961-1962

På grund af de mange og hyppige ændringer som Piaggio lavede i de elektriske kredsløb, kan der ikke garanteres 100% overensstemmelse mellem dette diagram og din Vespa.

Due to the many design changes Piaggio introduced in the electrical wiring during the production, 100% agreement with this diagram can not be guaranteed.

Jan Haugsted
www.vespa-klub.dk

Title: Vespa elektrisk diagram / Vespa electrical wiring		
Size: A4	Number: Uden batteri / without battery	Revision: 2004-01-06
Date: 21-May-2008		Sheet of
File: C:\Jan\VESPA\WIRING\8.sch		Drawn By: